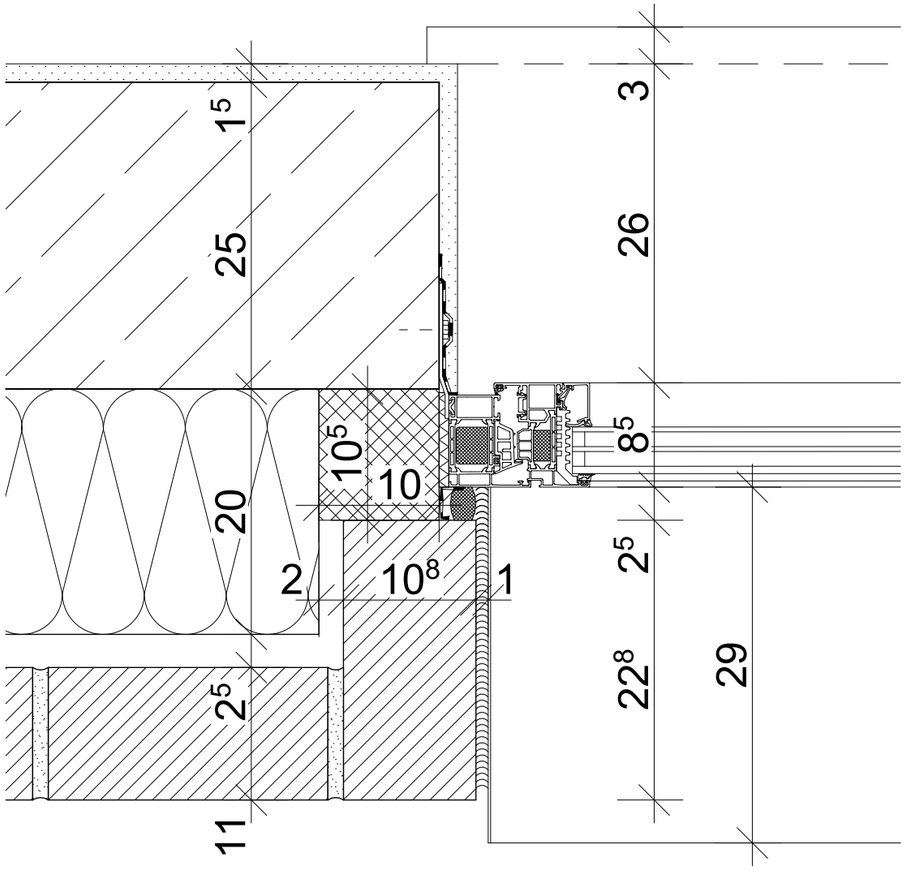

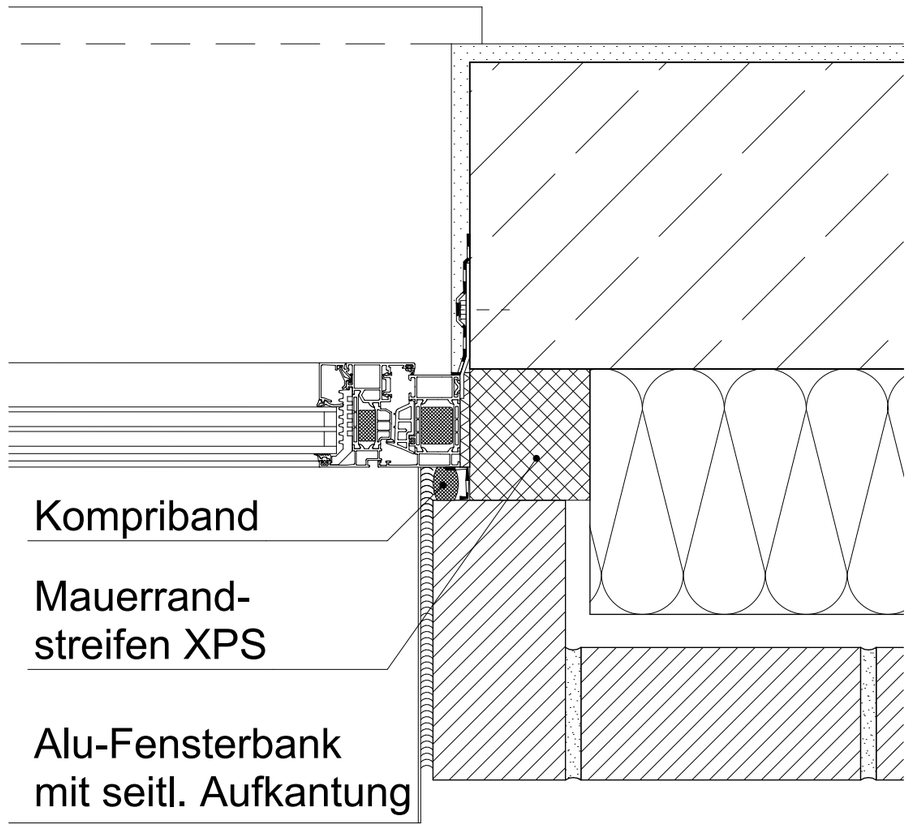

BAUVORHABEN

Neubau Mehrzweckhalle
Hauptfeuerwehrwache Kiel
Westring 325, 24116 Kiel

BAUHERR

Landeshauptstadt Kiel
60 Immobilienwirtschaft
Andreas-Gayk-Str. 31
Postfach 1152
D- 24099 Kiel

PLANVERFASSER

PROJEKTNUMMER	INDEX	PLANNUMMER
17_2360	0	D_02_5_18_0

PLAN

Fenster bodentief Horizontalschnitt
Erdgeschoss

MASSSTAB	GEZEICHNET	DATUM GEZEICHNET
1:5		08.07.2026

LEISTUNGSPHASE	PLANGRÖSSE
Ausführungsplanung	DIN A3